Produktübersicht
DC-Antriebe

Parker

SSD DRIVES

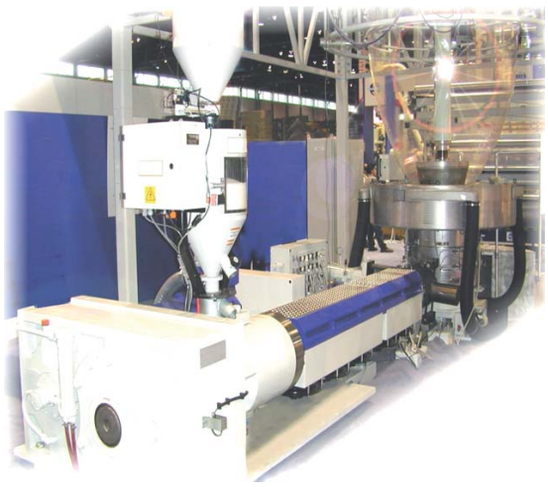

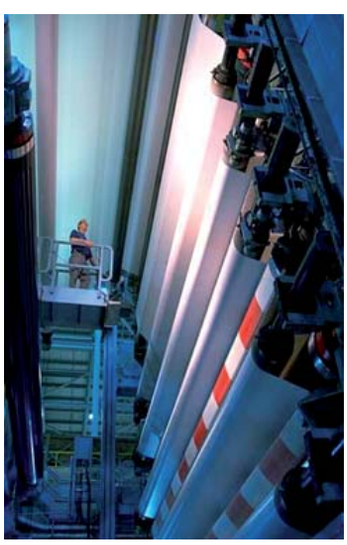

Parker Antriebssysteme

- Individuelle DC-Antriebssysteme
- Inbetriebnahmen / Schulungen / Service
- Standard „Fastpack“ Antriebsschränke
- DC- Motoren für verschiedene Anwendungen

Inhaltsverzeichnis

	Seite
Parker Hannifin	
Produktionsstätten in Europa	3
Analoge Stromrichter	
Baureihe 506/507/508	4
Baureihe 512C	6
Baureihe 514C	8
Digitale Stromrichter	
590P	10
590P DRV	14
Zubehör	
Konverter-Kabel, Instrumente, Potentiometer	17
Netz- und Ankerkreisdrosseln	18
EMV-Filter	22
Sicherungshalter und Sicherungen	24
Bedienterminals	
TS8000	26
Software	
ConfigED Lite	28
ConfigED Lite Plus	29
Kontakte national	30
Training	32

Parker Hannifin

Weltweit starke Unternehmensgruppe

In der Automation braucht man starke Partner. Dies gilt vor allem für Zulieferer hochwertiger DC-Technik. SSD Drives – früher Eurotherm Drives – war ein mittelständisches Unternehmen mit rund 1.000 Mitarbeitern und einem Jahresumsatz von ca. 170 Millionen Dollar, das 2005 von der weltweit operierenden Unternehmensgruppe Parker Hannifin übernommen wurde. Der innovative und schnell wachsende Antriebs- und Automatisierungsmarkt fordert von den Unternehmen ein hohes Entwicklungspotential, weltweiten Vertrieb und Service sowie eine global organisierte Unternehmensstruktur. Dies können Ihnen Parker Hannifin und SSD Drives nun bieten. An über 250 Produktionsstandorten erwirtschaften bei Parker Hannifin mehr als 60.000 Mitarbeiter einen jährlichen Umsatz von über 10 Mrd. Dollar.

„Think global, act locally" gehört dabei zu den Grundsätzen der Parker Unternehmensgruppe. Eine Vielzahl mittelständischer Unternehmen (wie SSD) bilden die tragenden Säulen der weltweiten Organisation. Diese Struktur sichert größte Nähe zu den regionalen Märkten und vor allem zu unseren Kunden. Kommen Sie zu einem Unternehmen der Parker Hannifin Gruppe. Hier spricht man Ihre Sprache.

Die internationale Unternehmensstruktur von Parker Hannifin sorgt weltweit für exzellenten Service. In Zeiten zunehmender Globalisierung, insbesondere für Hersteller komplexer Automationsanlagen, ein fundamentaler Erfolgsfaktor.

EUROPA

Belgien
Dänemark
Deutschland
England
Frankreich
Griechenland
Irland
Island
Italien
Litauen
Moldawien
Niederlande
Polen
Portugal
Österreich
Rumänien
Schweden
Slowenien
Spanien
Türkei
Tschechische Republik
Ungarn
Zypern
Schweiz

Unsere Produktionsstätten in Europa

Deutschland - Offenburg

England - Littlehampton*

Frankreich - Dijon*

Italien - Mailand

Unsere deutschen Niederlassungen

Parker Hannifin GmbH & Co. KG
Robert-Bosch-Straße 22
77656 Offenburg
sales.automation@parker.com

Parker Hannifin GmbH & Co. KG *
Von-Humboldt-Straße 10
64646 Heppenheim
sales.automation@parker.com

* früher SSD Drives

Stromrichter 506 / 507 / 508

3 bis 12 A

1-QUADRANTEN-STROMRICHTER

- Potentialbehaftete Regelelektronik
- Hutschienen- oder Wandbefestigung
- Netzanschluss 110 / 120 VAC bzw. 220 / 240 VAC
- Tacho- oder Ankerspannungsrückführung einstellbar
- Sollwerteingänge für Drehzahl- und Momentenregelung
- Strom- und Drehzahlkalibrierung über Dip-Schalter einstellbar
- Feldgleichrichter integriert

1-PHASIGE-STROMRICHTER IN ANALOG-TECHNIK

Die 1-Quadranten-Stromrichter der Baureihe 506 / 507 / 508 sind Thyristorgeräte ohne Potentialtrennung. Sie wurden speziell für den Low-Cost-Markt, zur Regelung der Drehzahl oder des Drehmomentes von permanenterregten oder fremderregten Gleichstrommotoren entwickelt.

Typ	Abmessungen				Gewicht (kg)
	B	H	T	H1	
506	105	140	80	84	0,5
507	105	140	80	84	0,5
508	105	140	90	84	0,6

alle Maße in mm
H1 Befestigung Hutschiene

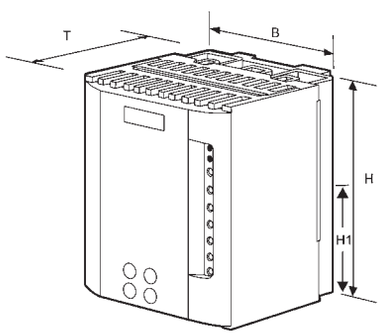

Netzspannung	110–120V ±10%	220–240V ±10%
Ankerspannung	90V	180V
Feldspannung	100V	200V

Typ	Ausgangsstrom	Leistung (kW)	Leistung (kW)
506	3A	0,2	0,4
507	6A	0,4	0,8
508	12A	0,9	1,8

Umgebungstemperatur
- 0–40 ° C

Aufstellungshöhe
- 1000 m ü. N. N.
  Leistungsreduzierung 1 % pro 100 m

Netzspannung
- 110/120 V ±10 %
- 220/240 V ±10 %

Netzfrequenz
- 50/60 Hz ±10 %
  (Automatische Frequenzanpassung)

Schutzart
- IP 20

Feldstromausgang
- 2 A

Ein-/Ausgänge
- **Digitaleingänge = 1 (1)**
- **Digitalausgänge = 0 (2)**
- **Analogeingänge = 2 (3)**
- **Analogausgänge = 0 (1)**
  Klammerwerte gültig mit Option Hilfsklemmenleiste
- **Digitaleingänge**
  (24 VDC max.)
- **Digitalausgänge**
  (24 VDC max.)
- **Analog Ein-/Ausgänge**
  0–10 V Sollwert
  +10 V Referenzspannung
  +16 V Hilfsrelaisspannung
  0–200 V Tachospannungseingang

ANPASSUNG ÜBER DIP-SCHALTER
- Tachorückführung bzw. Ankerspannungsrückführung
- Drehzahlbereich
- Strombereich
- Netzspannungseinstellung

OPTIONEN
- EMV-Filter Typ CO 389115 (für 506/507/508)
- Erweiterung mit Hilfsklemmenleiste (A1 bis A6)
- Sicherungshalter mit Sicherung Typ LA 0546664 (für 506/507)
- Sicherungshalter mit Sicherung Typ LA 0546662 (für 508)

INTERNATIONALE STANDARDS
UL/cUL gelistet, nach US und kanadischen Sicherheitsstandards UL508C
CE-Zeichen für Niederspannungsrichtlinie EN 50178
EMV-Standards:
EN 50082-1 (1992) und EN 50081-2 (1995) EMV-Störfestigkeit für Industriebereich
EN 50081-1 (1992) und EN 50081-2 (1994) Störaussendung für Industriebereich mit externem Filter
EN 61000-3-2/3 Netzrückwirkungen für Geräte bis 16 A Stromaufnahme

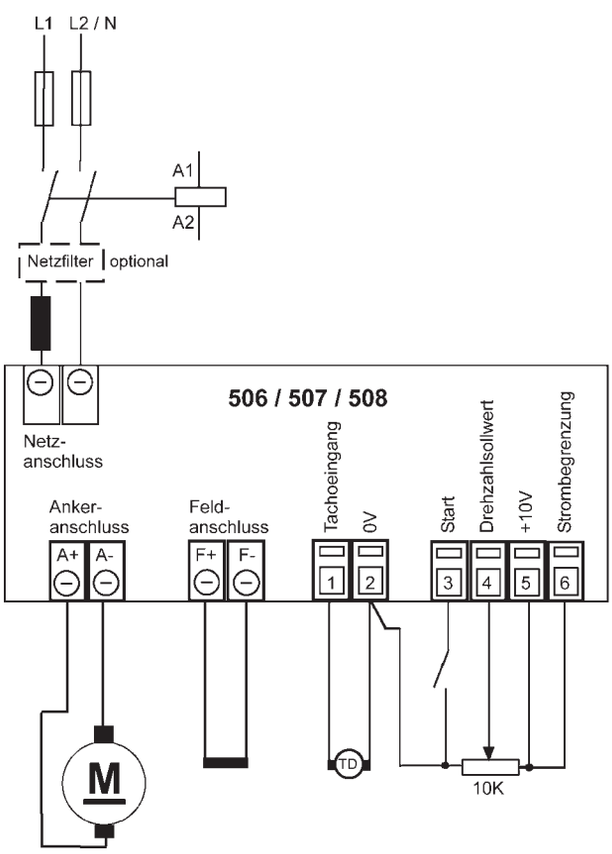

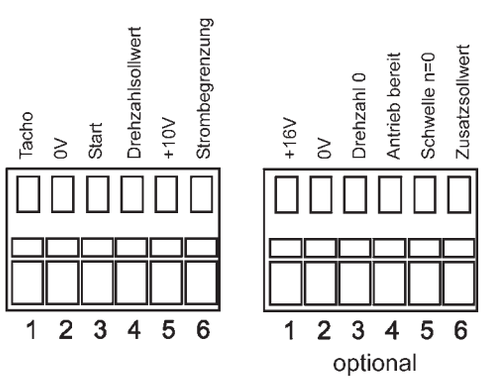

Stromrichter 512C

4 bis 32 A

2-QUADRANTEN-STROMRICHTER

- Potentialgetrennte Regelelektronik
- Tacho- oder Ankerspannungsrückführung einstellbar
- Spannungsbereich anpassbar 110–230–400–480 V
- Hochgenaue Regelelektronik
- Sollwerteingänge für Drehzahl- und Momentenregelung
- Strom- und Drehzahlkalibrierung über Dip-Schalter und Potentiometer
- Feldgleichrichter integriert

1-PHASIGER STROMRICHTER IN ANLOG-TECHNIK

Die 2-Quadranten-Stromrichter der Baureihe 512C sind potentialgetrennte Gleichstrom-Thyristorregler. Sie wurden für Drehzahl- und Drehmomentenregelungen von fremderregten und permanenterregten Gleichstrommotoren entwickelt. Aufgrund ihres großen Spannungsbereiches von 110 bis 480 V sind sie weltweit einsetzbar.

Typ	Abmessungen								
	ohne Filter			mit Filter			Befestigung		Gewicht
Strom	A	B	C	A1	B1	C1	D	E	(kg)
4A	160	240	90	165	264	135	148	210	1,5
8A	160	240	90	165	264	135	148	210	1,5
16A	160	240	90	165	264	135	148	210	1,5
32A	160	240	130	165	264	200	148	210	2,9

alle Maße in mm

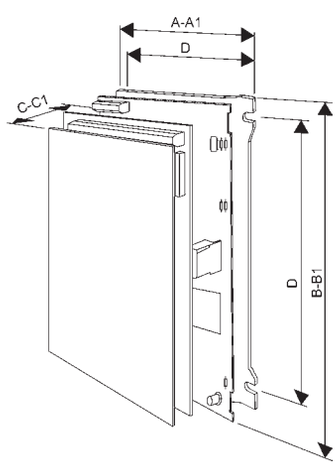

Netzspannung	110–120V ±10%	220–240V ±10%	380–415V ±10%	460–480V ±10%
Ankerspannung	90V	180V	320V	380V
Feldspannung	100V	210V	360V	430V

Typ	Ausgangs-strom (A)	Leistung (kW)	Leistung (kW)	Leistung (kW)	Leistung (kW)
512C/04	4	0,3	0,6	1,1	1,3
512C/08	8	0,6	1,2	2,2	2,6
512C/16	16	1,2	2,4	4,4	5,2
512C/32	32	2,4	4,8	8,8	10,4

INTERNATIONALE STANDARDS

UL/cUL gelistet, nach US und kanadischen Sicherheitsstandards UL508C
CE-Zeichen für Niederspannungsrichtlinie EN 50178
EMV-Standards:
EN 50082-1 (1992) und EN 50081-2 (1995) EMV-Störfestigkeit für Industriebereich
EN 50081-1 (1992) und EN 50081-2 (1994) Störaussendung für Industriebereich mit externem Filter
EN 61000-3-2/3 Netzrückwirkungen für Geräte bis 16 A Stromaufnahme

Überlast
- 150 % für 60 sec.

Umgebungstemperatur
- 0–40 ° C

Aufstellungshöhe
- 1000 m ü. N. N.
  Leistungsreduzierung 1 % pro 100 m

Netzspannung
- 110/120 V ±10 %
- 220/240 V ±10 %
- 380/415 V ±10 %
- 460/480 V ±10 %

Netzfrequenz
- 50/60 Hz ±10 %
  (Automatische Frequenzanpassung)

Schutzart
- IP 00

Ein-/Ausgänge
- **Digitaleingänge = 2**
- **Digitalausgänge = 2**
- **Analogeingänge = 3**
- **Analogausgänge = 4**

- **Digitaleingänge**
  (24 VDC max.)
- **Digitalausgänge**
  (24 VDC max.)
- **Analog Ein-/Ausgänge**
  0 -10 V Sollwert
  +10 V/-10 V Referenzspannung
  0 - 350 V Tachospannungs-Eingang

Feldstromausgang
- 3 A

ANPASSUNG ÜBER DIP-SCHALTER
- Tachorückführung bzw. Ankerspannungsrückführung
- Drehzahlbereich
- Strombereich
- Stillstandslogik
- Stromsignalausgang

POTENTIOMETER-EINSTELLUNGEN
- Maximale Drehzahl
- Minimale Drehzahl
- Rampe auf (1–40 sec)
- Rampe ab (1–40 sec)
- Drehzahlstabilität
- I*R Kompensation
- Stromgrenze 0–150 %
- Drehzahl Null-Abgleich

OPTIONEN
- EMV-Filter Typ CO 389113 (für Stromstärken 4 A/8 A/16 A)
- EMV-Filter Typ CO 389114 (für Stromstärke 32 A)
- Sicherungshalter mit Sicherung Typ LA 057605U012 (für Stromstärke 4 A)
- Sicherungshalter mit Sicherung Typ LA 057605U016 (für Stromstärke 8 A)
- Sicherungshalter mit Sicherung Typ LA 057605U032 (für Stromstärke 16 A)
- Sicherungshalter mit Sicherung Typ LA 057605U050 (für Stromstärke 32 A)

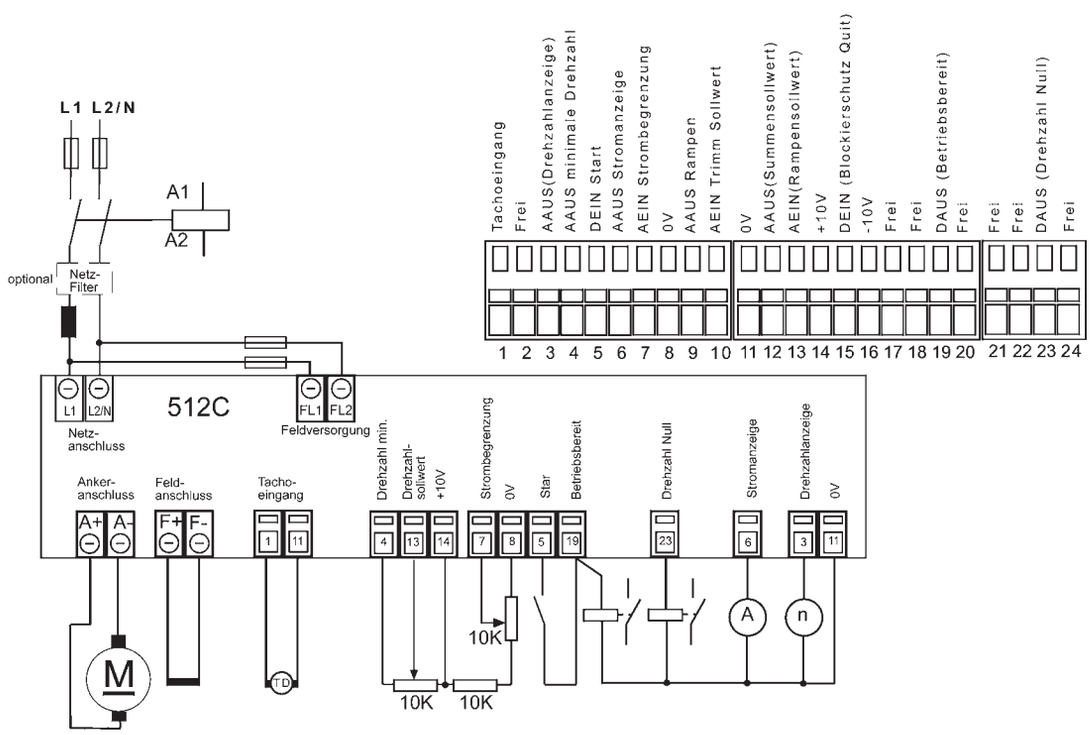

Stromrichter 514C

4 bis 32 A

4-QUADRANTEN-STROMRICHTER

- Potentialgetrennte Regelelektronik
- Gerät mit CE-Zeichen
- Tacho- oder Ankerspannungsrückführung einstellbar
- Spannungsbereich anpassbar 110–230–400–480 V
- Hochgenaue Regelelektronik
- Sollwerteingänge für Drehzahl- und Momentenregelung
- Strom- und Drehzahlkalibrierung über Dip-Schalter und Potentiometer
- Feldgleichrichter integriert

1-PHASIGER STROMRICHTER IN ANALOG-TECHNIK

Die 4-Quadranten-Stromrichter der Baureihe 514C sind potentialgetrennte Gleichstrom-Thyristorregler. Sie wurden für Drehzahl- und Drehmomentenregelungen von fremderregten und permanenterregten Gleichstrommotoren entwickelt.

Aufgrund ihres großen Spannungsbereiches von 110 bis 480 V sind sie weltweit einsetzbar. Die interne Einschaltlogik des Netzschützes erleichtert die Integration in Ihre Steuerung.

Typ	Abmessungen								
	ohne Filter			mit Filter			Befestigung		Gewicht
Strom	A	B	C	A1	B1	C1	D	E	(kg)
4A	160	240	90	165	264	135	148	210	1,7
8A	160	240	90	165	264	135	148	210	1,7
16A	160	240	130	165	264	175	148	210	3,2
32A	160	240	130	165	264	200	148	210	3,2

alle Maße in mm

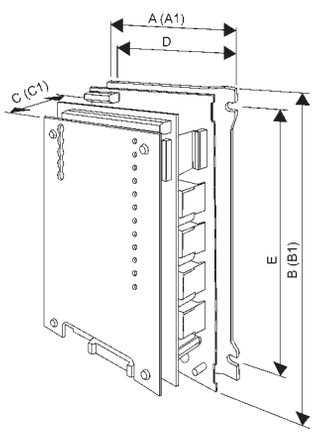

Netzspannung	110–120V ±10%	220–240V ±10%	380–415V ±10%	460–480V ±10%
Ankerspannung	90V	180V	320V	380V
Feldspannung	100V	210V	360V	430V

Typ	Ausgangs-strom (A)	Leistung (kW)	Leistung (kW)	Leistung (kW)	Leistung (kW)
514C/04	4	0,3	0,6	1,1	1,3
514C/08	8	0,6	1,2	2,2	2,6
514C/16	16	1,2	2,4	4,4	5,2
514C/32	32	2,4	4,8	8,8	10,4

INTERNATIONALE STANDARDS

UL/cUL gelistet, nach US und kanadischen Sicherheitsstandards UL508C
CE-Zeichen für Niederspannungsrichtlinie EN 50178
EMV-Standards:
EN 50082-1 (1992) und EN 50081-2 (1995) EMV-Störfestigkeit für Industriebereich
EN 50081-1 (1992) und EN 50081-2 (1994) Störaussendung für Industriebereich mit externem Filter
EN 61000-3-2/3 Netzrückwirkungen für Geräte bis 16 A Stromaufnahme

Überlast

- 150 % für 60 sec.

Umgebungstemperatur

- 0–40 ° C

Aufstellungshöhe

- 1000 m ü. N. N.
  Leistungsreduzierung 1 % pro 100 m

Netzspannung

- 110/120 V ±10 %
- 220/240 V ±10 %
- 380/415 V ±10 %
- 460/480 V ±10 %

Netzfrequenz

- 50/60 Hz ±10 %
  (Automatische Frequenzanpassung)

Steuerspannung

- 110/120 V ±10 %
- 220/240 V ±10 %

Ein-/Ausgänge

- **Digitaleingänge = 3**
- **Digitalausgänge = 2**
- **Analogeingänge = 5**
- **Analogausgänge = 5**

- **Digitaleingänge**
  (24 VDC max.)
- **Digitalausgänge**
  (24 VDC max.)
- **Analog Ein-/Ausgänge**
  0–10 V Sollwert
  +10 V/-10 V Referenzspannung
  0–350 V Tachospannungs-Eingang
  Thermistoreingang

Feldstromausgang

- 3 A

Schutzart

- IP 00

ANPASSUNG ÜBER DIP-SCHALTER

- Tachorückführung bzw. Ankerspannungsrückführung
- Drehzahlbereich
- Strombereich
- Stillstandslogik
- Stromsignalausgang

POTENTIOMETER-EINSTELLUNGEN

- Maximale Drehzahl
- Minimale Drehzahl
- Rampe auf (1–40 sec)
- Rampe ab (1–40 sec)
- Drehzahlstabilität
- I*R Kompensation
- Stromgrenze 0–150 %
- Drehzahl Null-Abgleich

OPTIONEN

- EMV-Filter Typ CO 389113 (für Stromstärken 4 A/8 A/16 A)
- EMV-Filter Typ CO 389114 (für Stromstärke 32 A)
- Sicherungshalter mit Sicherung Typ LA 057605U012 (für Stromstärke 4 A)
- Sicherungshalter mit Sicherung Typ LA 057605U016 (für Stromstärke 8 A)
- Sicherungshalter mit Sicherung Typ LA 057605U032 (für Stromstärke 16 A)
- Sicherungshalter mit Sicherung Typ LA 057605U050 (für Stromstärke 32 A)
- Diagnoseeinheit Typ 5570 mit Zugriff auf 27 Antriebsparameter

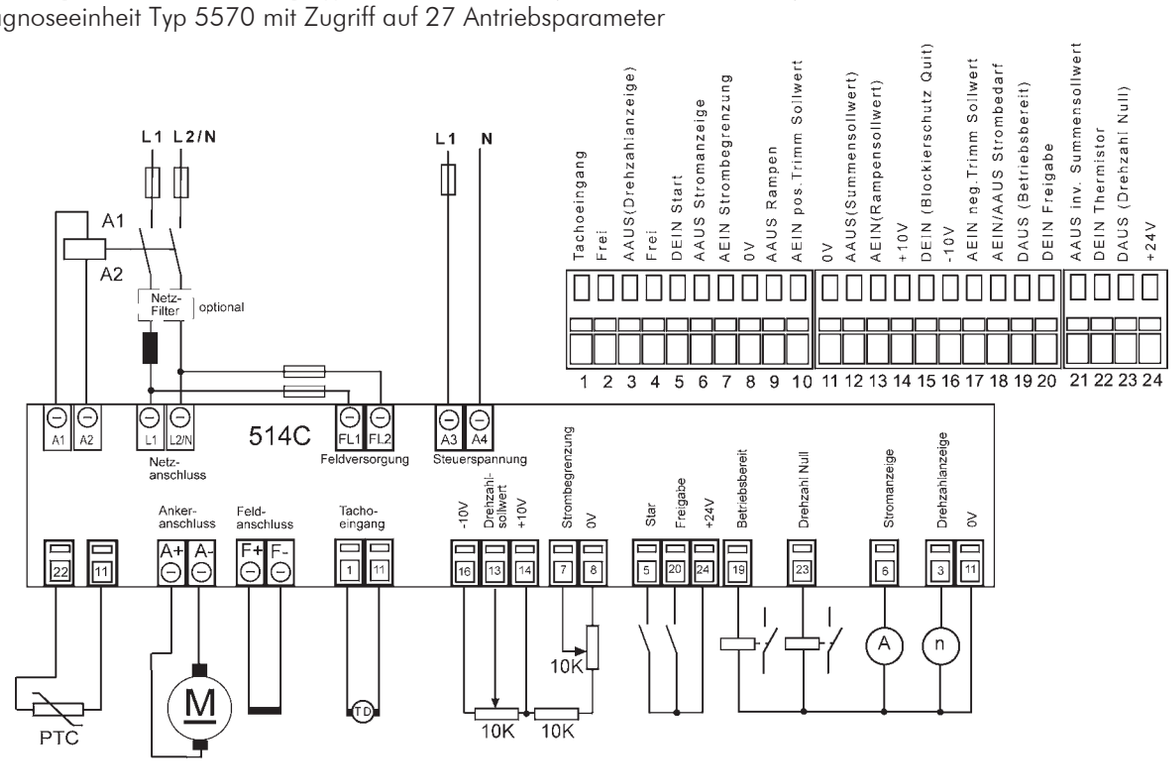

Stromrichter 590P

15 bis 5400 A

DIE NEUE GENERATION VON STROMRICHTERN

- 2-facher Gerätenennstrom für 10 sec
- Patentierte Zündwinkelerweiterung
- Selbstoptimierung
- Abnehmbares und mehrsprachiges Bedienfeld
- Vor-Ort-Bedienung
- Automatische Ein- und Ausschaltreihenfolge
- Frei konfigurierbare Ein- und Ausgänge
- Frei programmierbares Blockschaltbild
- Wickelrechner mit direkter oder indirekter Zugregelung, PID Regler u. v. a. m.
- Hochauflösende Analogeingänge (12 bit +Vorzeichen)

3-PHASIGE STROMRICHTER IN DIGITAL-TECHNIK

Die neue Baureihe 590P ist mehr als nur ein Stromrichter für Drehzahlregelungen von Gleichstrommotoren. Diese neue Gerätegeneration basiert auf einer über 30-jährigen Erfahrung in der Stromrichterentwicklung und Stromrichterapplikation.

Mit den zahlreichen Softwarefunktionen, die dieser Systemantrieb bietet, können unter anderem komplexe Wickelaufgaben gelöst und z. B. Verfahrensregler (PID-Regler) ohne Zusatzelektronik nachgebildet werden. Die neue Stromrichterbaureihe 590P erfüllt alle Erwartungen, die Sie an einen modernen Gleichstromantrieb stellen. Von der einfachen Einmotorenanwendung bis hin zu komplexen Mehrmotorenapplikationen.

Zusätzlich zu den neuen Standardantrieben der Baureihe 590P wurde ein neues Konzept in der Stromrichtertechnik entwickelt. *Die Baureihe DRV (siehe Seite 16)!*

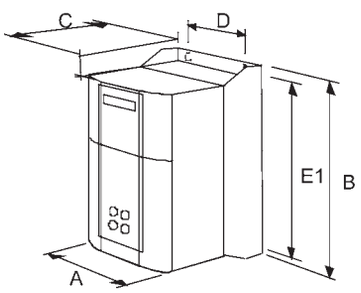

15 A/35 A

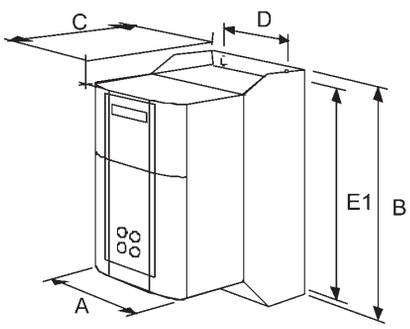

40 A–165 A

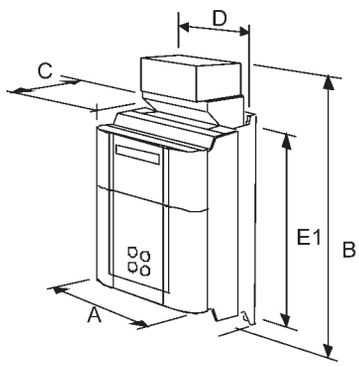

180 A/270 A

Nennstrom (A)	Abmessungen				Lochabstände		Gewicht (kg)	Baugröße
	A	A1*	B	C	D	E1		
15/35	200	---	375	220	140	360	5,5	1
40–165	200	--	434	292	140	418	10,2	2
180	250	---	485	240	200	400	13,0	3
270	250	295	485	240	200	400	18,6	3

alle Maße in mm
A1 = Gesamtbreite inkl. seitlicher Stromschienen

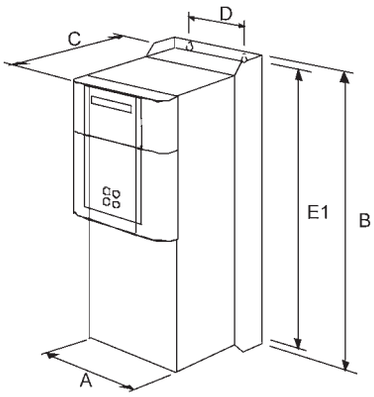

380 A–830 A
Lüfterbaugruppe nicht abgebildet
(optional)

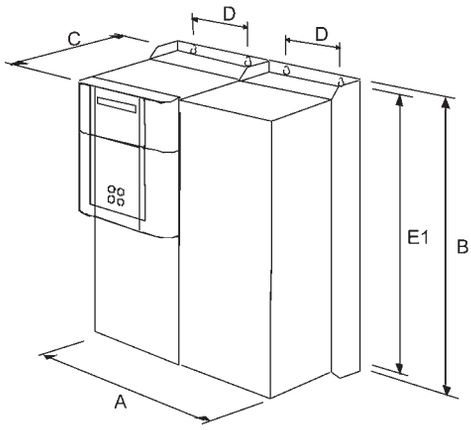

1580 A
Lüfterbaugruppe nicht abgebildet
(optional)

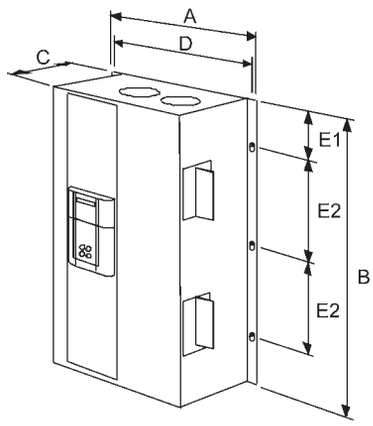

1200 A–2700 A
Lüfterbaugruppe nicht abgebildet
(standardmäßige Ausführung)

Nennstrom (A)	Abmessungen				Lochabstände			Gewicht (kg)		Baugröße
	A	A1*	B	C	D	E1	E2	Gerät	Lüfter	
380/500	253	---	700	358	150	680	---	32	---	4
725/830	253	---	700	358	150	680	---	44	---	4
1580	506		700	358	150	680	---			5
1200–2700 (2Q)	850	905	956	417	810	78	400	225–310	18,5	H
1200–2700 (4Q)	850	905	1406	417	810	78	400	250–350	18,5	H

alle Maße in mm
A1 = Gesamtbreite inkl. seitlicher Stromschienen

Geräte-Nennstrom mit Überlast (A) **Überlast 150% für 30sec oder 200% für 10sec**	15	35	40	70	110	165	180	270	380	500	725	830	1580
Geräte-Nennstrom ohne Überlast	17	39	44	77	121	182	198	297	420	550	800	910	1740
Motorleistung (kW) bei 400V-Netz	6	14	16	28	45	67	76	114	164	216	313	360	685
Feld-Nennstrom (A)	4		10				10		30				30
Umgebungstemperatur °C	40°C												
Netzspannungsanschluss-Leistungsteil	220–500VAC ±10%, 50/60Hz ±5%, 3-phasig (Standard)												
Netzspannungsanschluss-Leistungsteil	110–220VAC ±10%, 50/60Hz ±5%, 3-phasig (optional)												
Netzspannungsanschluss-Leistungsteil	500–600VAC ±10%, 50/60Hz ±5%, 3-phasig (nur Baugröße 4/5)												
Steuerspannungsanschluss	110–230VAC ±10%, 50/60Hz ±5%, 1-phasig												
Ankerspannung (V)	1,2 x Netzspannung auch bei 4-Q-Stromrichter (patentierte Zündwinkelerweiterung)												
Feldspannung (V)	0,9 x Netzspannung												
maximale Feldspannung (V)	450V												

Geräte-Nennstrom mit Überlast (A) **Überlast 150% für 30sec oder 200% für 10sec**	1050	1450	2000	2400	2900	4000	4800
Geräte-Nennstrom ohne Überlast (A)	1200	1700	2200	2700	3400*	4400*	5400*
Motorleistung (kW) bei 500V-Netz	650	920	1200	1475	1840	2400	2950
Feld-Nennstrom (A)	60A						
Umgebungstemperatur °C	40°C						
Netzspannungsanschluss-Leistungsteil	220–500VAC ±10%, 50/60 Hz ±5%, 3-phasig (Standard)						
Netzspannungsanschluss-Leistungsteil	110–220VAC ±10%, 50/60 Hz ±5%, 3-phasig (optional)						
Netzspannungsanschluss-Leistungsteil	500–690VAC ±10%, 50/60 Hz ±5%, 3-phasig (nur Baugröße H)						
Steuerspannungsanschluss	110–230VAC ±10%, 50/60 Hz ±10%, 1-phasig						
Ankerspannung (V)	1,2 x Netzspannung auch bei 4-Q-Stromrichter (patentierte Zündwinkelerweiterung)						
Feldspannung (V)	0,9 x Netzspannung						
maximale Feldspannung (V)	621V						

*Parallelschaltung (12-Puls-Technik) von Leistungsteilen

Überlast
- 200 % für 10 sec
- 150 % für 30 sec - für Geräte bis 830 A
- für Geräte größer 830 A - Überlast möglich, bei reduziertem Ankerstrom (siehe Tabelle)

Netzfrequenz
- 50/60 Hz ±5 %, Leistungsteil
- 50/60 Hz ±10 %, Steuerteil (Automatische Frequenzanpassung)

Umgebungsbedingungen
- 0–45 °C (bis 270 A)
- 0–40 °C (ab 380–5400 A)
- 500 m ü. N. N.
  Leistungsreduzierung 1 % pro 200 m, max. 5000 m
- Leistungsreduzierung 1 % pro 1 °C bis 55 °C

Schutzart
- IP 20 für Geräte 15 A und 35 A
- IP 00 für Geräte ab 40 A

Schutzeinrichtungen
- Hochleistungs-MOV's
- Überstrombegrenzung (sofort wirksam)
- Überstrombegrenzung mit inversem Zeitverhalten
- Überwachung von:
  Feldfehler
  Drehzahlrückführung
  Motorübertemperatur
  Kühlkörperübertemperatur
  Zündfehler
  Drehzahl „Null"
  Stillstandslogik
  Blockierung
  interne Netzwerke

Ein-/Ausgänge
- **Digitaleingänge = 9**
- **Digitalausgänge = 3**
- **Analogeingänge = 5**
- **Analogausgänge = 3**

- **Digitaleingänge**
  (24 VDC max.)
  1 - Notausfunktion
  1 - Austrudeln
  1 - externer Fehler
  1 - Freigabe/Start
  5 - frei konfigurierbar

- **Digitalausgänge**
  (24 VDC max. 30 V/100 mA)
  3 frei konfigurierbar und kurzschlussfest

- **Analogeingänge**
  (12 bit + Vorzeichen)
  Drehzahlsollwerteingang (-10/0/+10)
  4 - frei konfigurierbar
  1 - bedingt konfigurierbar

- **Analogausgänge**
  (10 bit)
  1 - Stromistwertausgang (-10/0/+10 oder 0–10 V)
  2 - frei konfigurierbare Ausgänge
  (-10/0/+10 oder 0–10 V)

- **Referenzspannung**
  +10 V/-10 V/+24 V
  isolierter Thermistoreingang

OPTIONEN

- Technologieboxen
  RS422/485
  DeviceNet
  CANopen
  LINK
  Profibus
  Modbus RTU
  EI Bisynch

- Drehzahlrückführungen
  Analogtacho
  Impulsgeber (max. 100 kHz)
  Microtach mit Acrylkabel (max. 100 kHz)
  Microtach mit Lichtwellenleiterkabel (max. 100 kHz)

- Netzdrossel
- EMV-Filter
- Halbleitersicherungen für Leistungsteil
- Sicherungshalter
- Motordrossel
- Datenkoppelmodul
- Software ConfigED Lite/ConfigED Lite Plus

INTERNATIONALE STANDARDS

UL/cUL gelistet, nach US und kanadischen Sicherheitsstandards UL508C (Geräte bis 830 A)
Nordamerikanischer Sicherheitsstandard für Geräte > 830 A
CE-Zeichen für Niederspannungsrichtlinie EN50178
EMV-Standards :
EN50081-2 (1992) EMV-Störaussendung für Industriebereich mit externem Filter
EN50082-2 (1995) EMV-Störfestigkeit für Industriebereich

GRUNDANSCHLUSSPLAN: Nur für die Stromstärken 15 bis 830 A!

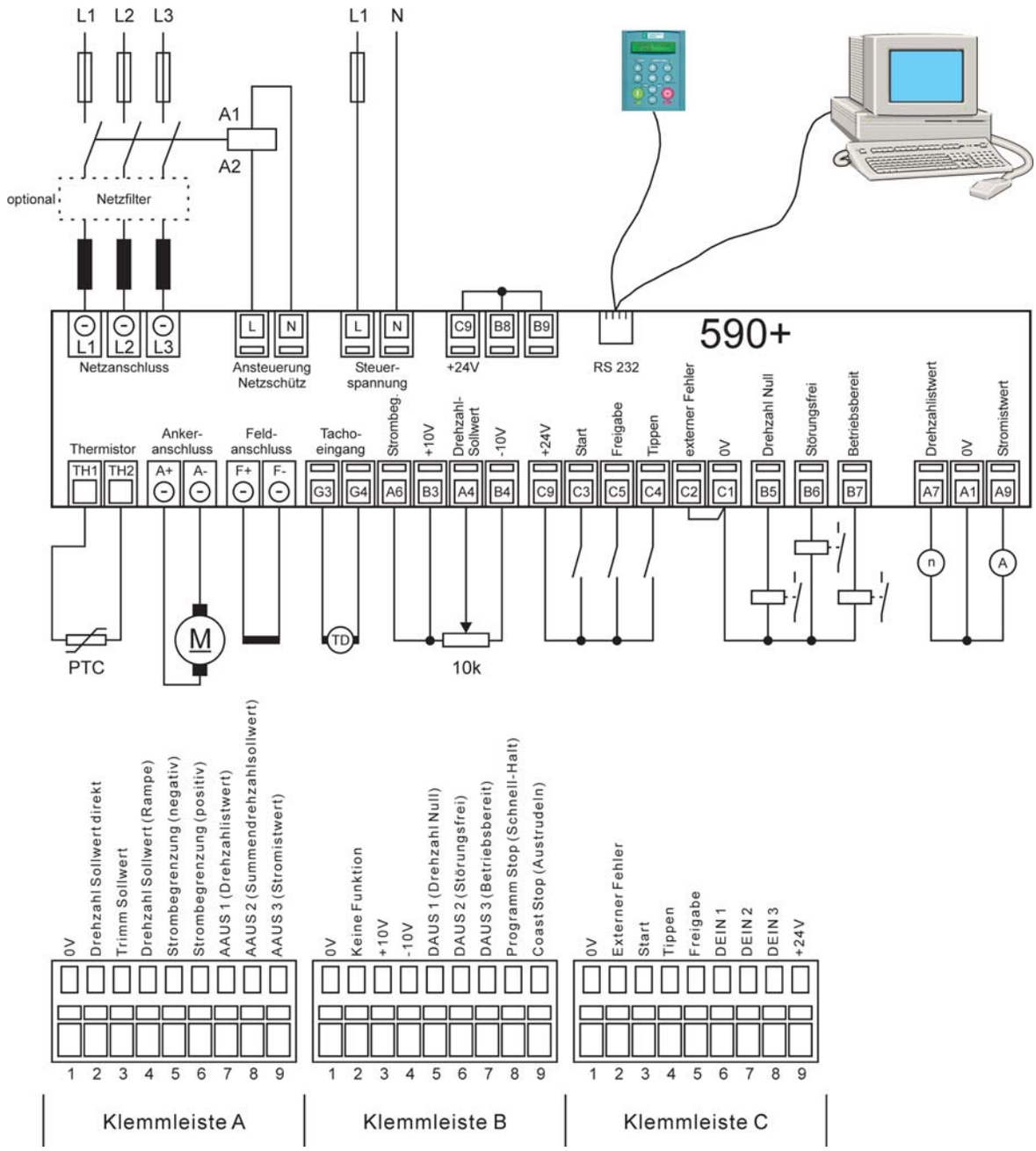

Hinweis zur Steuerklemmenbeschreibung: Steuerspannung = Auxiliary Supply; Ansteuerung Netzschütz = Coil

OPTIONEN:

Drehzahlrückführungskarten

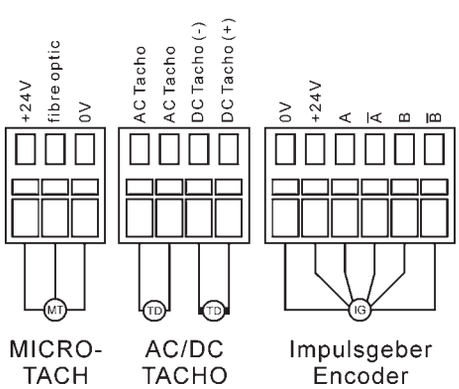

Abb. Optionsplatine Analogtacho

Stromrichter 590P DRV

15 bis 165 A

DRV - DAS NEUE KONZEPT IN DER DIGITALEN STROMRICHTERTECHNIK

Die Geräte der Baureihe DRV sind Kompaktstromrichter, bei denen alle erforderlichen Leistungskomponenten bereits im Chassis integriert sind. Dadurch wird der Platzbedarf im Schaltschrank radikal reduziert, die Verdrahtungszeit und die Installationskosten werden erheblich gesenkt. Dieses neue DRV-Konzept ist einzigartig und der Inbegriff einer Geräteinnovation, die auf jahrelanger Erfahrung in verschiedensten Antriebsausrüstungen beruht.

DRV BEINHALTET ...

- Netzschütz
- Netzsicherungen
- Ankerkreissicherungen (4-Q-Geräte)
- Steuerspannungssicherung
- Feldsicherungen
- Motorschutzschalter für Fremdlüfter (optional)
- Steuerspannungstransformator

... SIE SPAREN DADURCH

- Platzbedarf im Schaltschrank
- Montage und Verdrahtung der Komponenten
- Auswahl und Beschaffung der Komponenten
- Zeit und Kosten

Verdrahtung eines 590P DRV Stromrichters

Verdrahtung und Platzbedarf eines Standardstromrichters

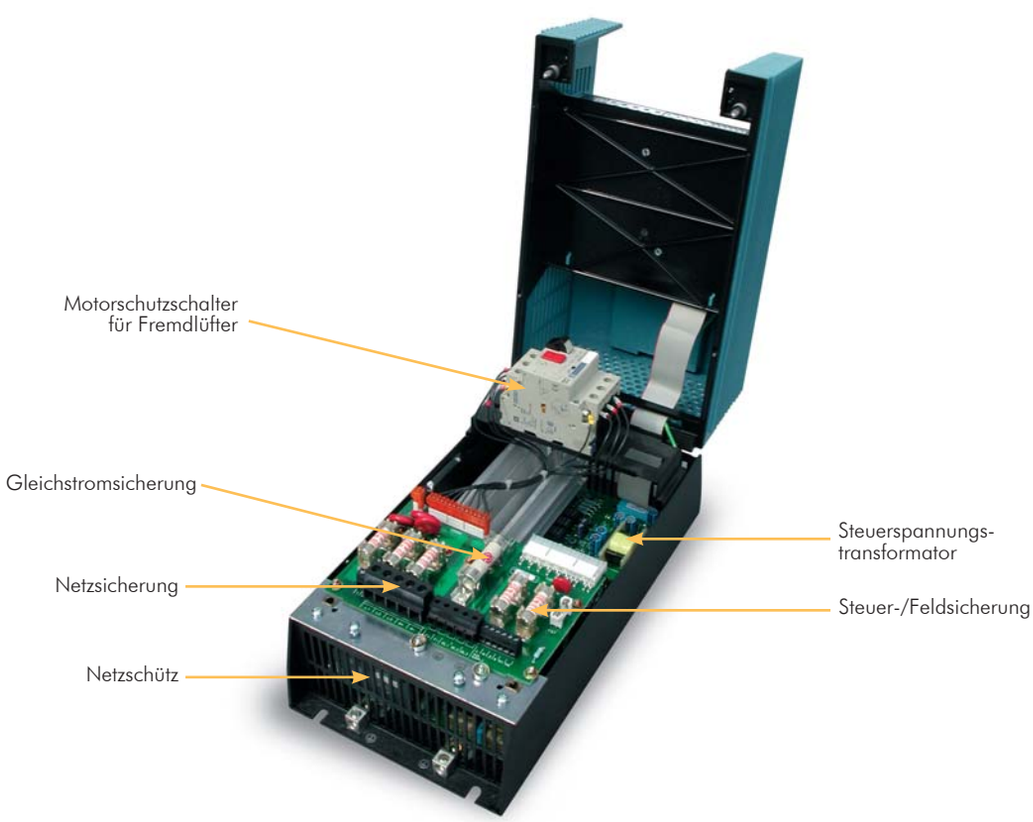

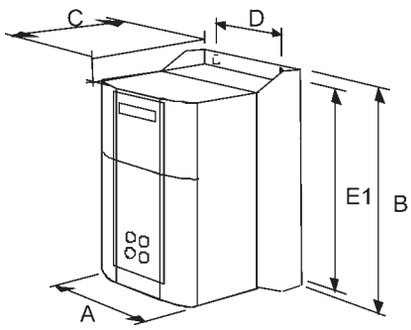

15 A/35 A

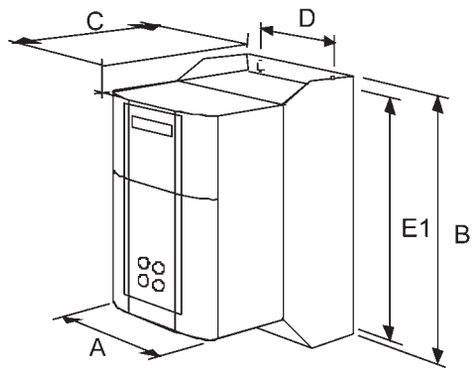

40 A–165 A

Nennstrom (A)	Abmessungen			Lochabstände		Gewicht (kg)
	A	B	C	D	E1	
15/35	200	375	220	140	360	6,2
40–165	200	434	292	140	530	14,5

Geräte-Nennstrom mit Überlast (A) **Überlast 150% für 30sec oder 200% für 10sec**	15	35	40	70	110	165
Geräte-Nennstrom ohne Überlast	17	39	44	77	121	182
Motorleistung (kW) bei 400V-Netz	6	14	16	28	44	66
Feld-Nennstrom (A)	4		10			
Umgebungstemperatur °C	45 °C					
Netzspannungsanschluss-Leistungsteil	110–220 VAC ±10%, 50/60 Hz ±5 %, 3-phasig					
Netzspannungsanschluss-Leistungsteil	220–500 VAC ±10%, 50/60 Hz ±5 %, 3-phasig					
Steuerspannungsanschluss	110–230 VAC ±10%, 50/60 Hz ±5 %, 1-phasig					
Ankerspannung (V)	1,2 x Netzspannung auch bei 4-Q-Stromrichter					
Feldspannung (V)	0,9 x Netzspannung					

Hinweis:

Die technischen Daten wie

- Überlast
- Netzfrequenz
- Umgebungstemperatur
- Schutzart
- Schutzeinrichtungen
- Ein-/Ausgänge
- Optionen
- Internationale Standards

sind identisch mit der Stromrichterbaureihe 590P.

Stromrichter 590P DRV

GRUNDANSCHLUSSPLAN: Für die Stromstärken 15 bis 165 A!

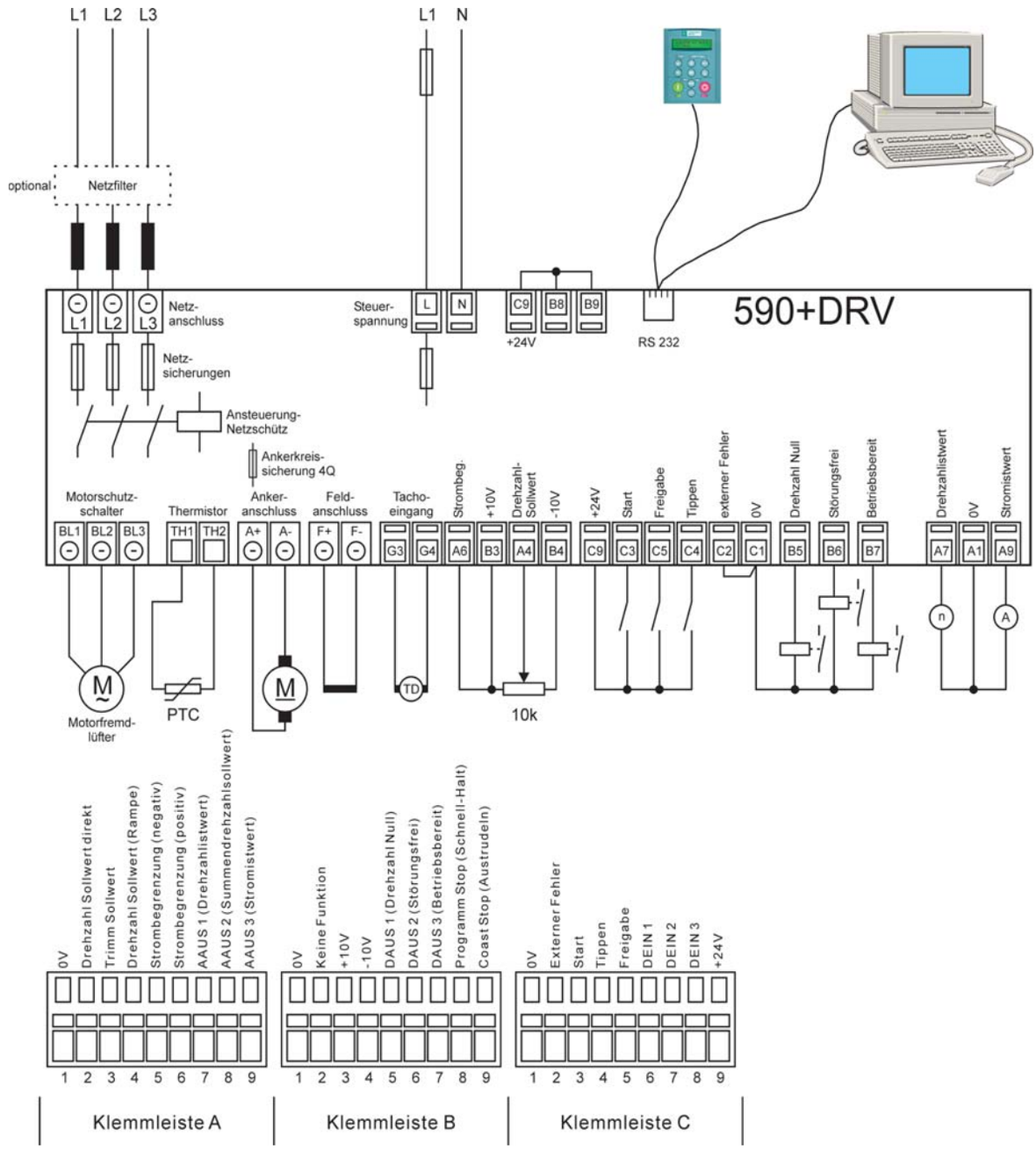

OPTIONEN:

Drehzahlrückführungskarten

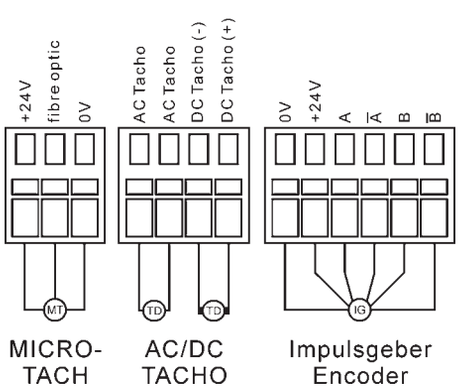

Abb. Optionsplatine Analogtacho

Zubehör

Konverter-Kabel USB - seriell

Viele moderne Laptops bzw. PC's besitzen keine serielle RS 232 Schnittstelle. Das USB - seriell Konverter-Kabel bietet Ihnen eine kostengünstige Lösung, mit der Sie auch weiterhin Geräte mit RS 232 Schnittstelle programmieren können.

- Einfache Installation
- Voll plug and play fähig
- Benötigt keinen Interrupt (IRQ)

Instrumente

Typ 5512

- 3 ½-stelliges digitales Anzeigeinstrument
- 96 x 48 mm
- Frei kalibrierbar
- Skala nach Kundenwunsch
- Versorgungsspannung 215/230 VAC
- Eingangsspannung 0 bis 10 VDC

Typ 5503

- Analoges Anzeigeinstrument
- 96 x 96 mm
- Quadratskala
- Skala nach Kundenwunsch
- Eingangsspannung 0 bis 10 VDC

Potentiometer

Typ SP1/10K

- Sollwertpotentiometer (1-Gang)
- Mit runder Skala 0 bis 100 %
- Durchmesser 80 mm
- Mit Einstellknopf

Typ SP10/10K

- Sollwertpotentiometer (10-Gang)
- Mit Skala 0 bis 1000
- Mit Feststeller

Zubehör

Netz- und Motordrosseln

- Alle Drosseln bis 260 A mit Klemmen
- Alle Drosseln ab 320 A mit Zusatzwinkel für Abdeckung (Berührungsschutz)
- Alle Drosseln 4 % Uk
- Umgebungstemperatur 40 °C
- 1-phasige Drosseln 230 V, 50/60 Hz
- 3-phasige Drosseln 400/500 V, 50/60 Hz
- 3-phasige Drosseln 690 V, 50/60 Hz

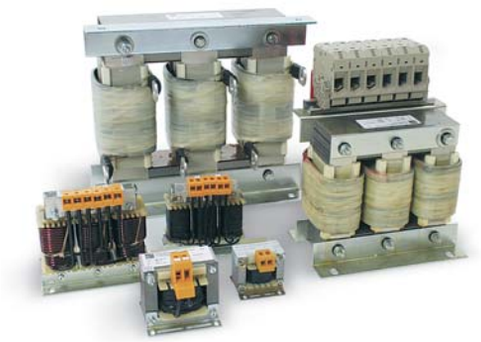

Hinweis: Netzdrosseln sind bei allen Stromrichtern erforderlich. Ankerkreisdrosseln müssen speziell auf das Antriebssystem ausgelegt werden.

Die Aufgabe von Netzdrosseln ist:

- beim Beginn des Kommutierungsvorganges eine unzulässige Belastung der Thyristoren durch zu steilen Stromanstieg zu verhindern.
- am Ende des Kommutierungsvorganges das Überschwingen der Sperrspannung, bedingt durch zu steile Stromänderungen beim Abreißen des Rückstrom-Träger-Speichereffektes, in zulässigen Grenzen zu halten.
- die Verminderung von Spannungseinbrüchen in der Netzspannung, die durch den Kommutierungsvorgang entstehen.
- die Entkopplung von parallelen Stromrichtern, Umrichtern am gemeinsamen Drehstromnetz.

Die Aufgabe von Ankerkreisdrosseln ist:

- die Reduzierung der Stromwelligkeit im Motor, und dadurch Erhöhung des Motorwirkungsgrades. Besonders wichtig bei 1-phasigen Stromrichterschaltungen.
- die Verringerung der Stromänderungsgeräusche im Motor.
- die Erhöhung der Gesamtinduktivität des Motorkreises bei speziellen Gleichstrommotoren mit sehr kleiner Induktivität.

Auslegung von Ankerkreisdrosseln (Motordrosseln)

Näherungsformel

$$L_D = k \cdot \frac{U_A}{I_A} - L_M$$

L_D = Induktivität der Ankerkreisdrossel in mH
L_M = Induktivität des Gleichstrommotors in mH
I_A = Ankernennstrom in A
U_A = Ankernennspannung in V

k = 0,5 bei 590P (vollgesteuerte Drehstrombrückenschaltung)
k = 2,5 bei 506/507/508/512C (halbgesteuerte Wechselstrombrücke)
k = 4,0 bei 514C (vollgesteuerte Wechselstrombrücke)

ABMESSUNGEN NETZDROSSELN

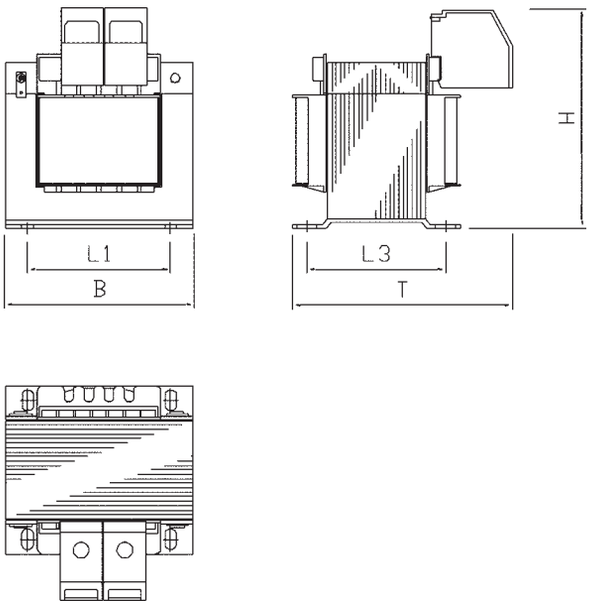

1-phasige Drossel mit Klemmen (KL)

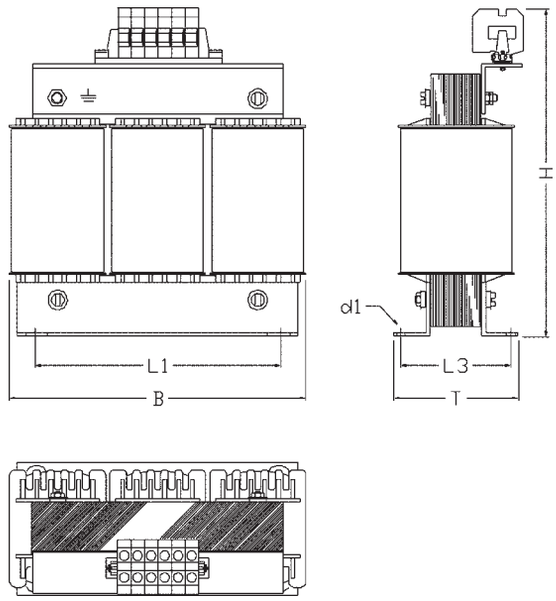

3-phasige Drossel mit Klemmen (KL)

Typ		Abmessungen						Anschlüsse Klemme	Gewicht (kg)	Erdung
		B	T	H	L1	L3	d1			
1-phasig 230–500V	E12-0008KL	66	87	70	50	51	4,8x9	2,5mm²	0,9	Faston
	E12-0018KL	84	96	86	64	62	4,8x9	4mm²	1,8	Faston
	E12-0036KL	96	111	116	84	72	5,8x11	10mm²	2,7	Faston
3-phasig 400–500V	E32-0018KL	155	95	150	130	70	8x12	2,5mm²	5,4	M6
	E32-0031KL	155	100	150	130	70	8x12	4mm²	5,3	M6
	E32-0046KL	190	145	215	170	78	7x11	10mm²	9,1	M6
	E32-0060KL	190	145	215	170	78	7x11	10mm²	9,7	M6
	E32-0094KL	230	180	305	180	122	8x12	35mm²	18,0	M8
	E32-0156KL	240	200	315	190	125	16x11	95mm²	23,0	M8
	E32-0230KL	300	225	370	240	149	15x11	95mm²	36,0	M8

alle Maße in mm

ABMESSUNGEN NETZDROSSELN

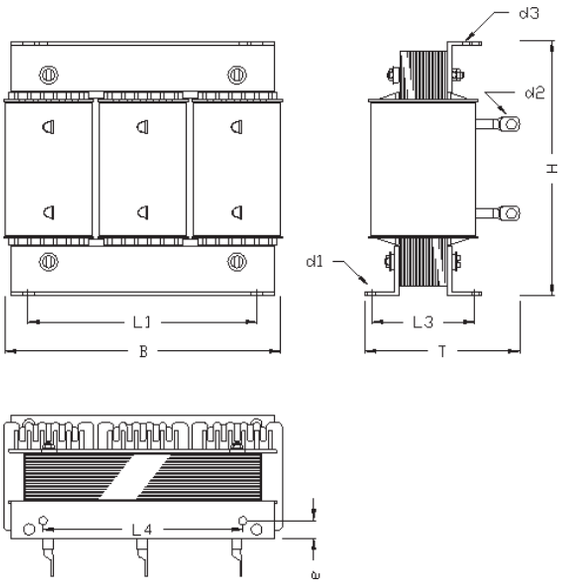

3-phasige Drossel mit Kabelschuh (KS)

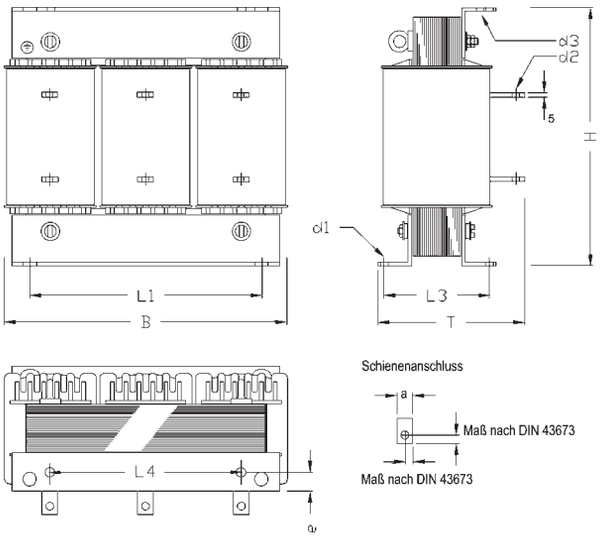

3-phasige Drossel mit Schienenanschluss (S)

Typ		Abmessungen												Anschlüsse	Gewicht (kg)	Erdung
		B	T	H	L1	L3	L4	d1	d2	d3	e	u	a			
3-phasig 400–500V	E32-0400KS	420	250	395	370	145	240	11x15	13	M6	30			Kabelschuh	59	M10
	E32-0490S	420	225	395	370	157	280	11x15	11	M6	30	5	40	Schiene	70	M10
	E32-0620S	420	230	415	370	155	280	11x15	11	M6	30	5	40	Schiene	73	M10
	E32-0680S	420	250	405	370	172	280	11x15	12	M6	30	5	50	Schiene	84	M10
	E32-0750S	420	260	405	370	175	280	11x15	12	M6	30	5	50	Schiene	93	M10
	E32-1020S	420	255	415	370	186	280	11x15	12	M6	30	6	70	Schiene	122	M10
	E32-1450S	480	340	545	430	201	320	13x18	12	M6	35	10	70	Schiene	165	M10
	E32-1875S	480	340	630	430	201	320	13x18	12	M6	35	10	70	Schiene	174	M10
	E32-2300S	480	365	640	430	216	320	13x18	12	M6	35	10	80	Schiene	218	M10
3-phasig 500–690V	E37-1020S	480	365	515	430	233	320	13x18	12	M6	35	6	70	Schiene	180	M10
	E37-1450S	480	360	615	430	228	320	13x18	12	M6	35	10	70	Schiene	220	M10
	E37-1875S	550	390	615	525	231	360	13x18	12	M6	35	10	70	Schiene	258	M10
	E37-2300S	600	400	630	525	216	360	13x18	12	M6	35	10	80	Schiene	285	M10

alle Maße in mm

Hinweis: Netzdrosseln und Ankerkreisdrosseln auch mit UL-Zertifizierung (460 V / 60 Hz) lieferbar.

AUSWAHLTABELLE NETZDROSSELN

	Stromrichter Nennstrom (A)	Netzdrosseln			
		Typ	Nennstrom	Thermischer Strom	Anschlussart
1-phasig 230–500V	3/4/6	E12-0008KL	8	8	2,5mm²
	8/12/16	E12-0018KL	18	18	4mm²
	32	E12-0036KL	36	36	10mm²
3-phasig 400–500V	15	E32-0018KL	18	20	2,5mm²
	35	E32-0031KL	31	34	4mm²
	40	E32-0046KL	46	50	10mm²
	70	E32-0060KL	60	65	10mm²
	110	E32-0094KL	94	103	35mm²
	165	E32-0156KL	156	170	95mm²
	180	E32-0156KL	156	180	95mm²
	270	E32-0230KL	230	253	95mm²
	380	E32-0400KS	400	440	Kabelschuh
	500	E32-0490S	490	540	Schiene
	725	E32-0620S	620	682	Schiene
	830	E32-0750S	750	825	Schiene
	1200	E32-1020S	1020	1122	Schiene
	1580	2 x E32-0750S	1500	1650	Schiene
	1700	E32-1450S	1450	1595	Schiene
	2200	E32-1875S	1875	2062	Schiene
	2700	E32-2300S	2300	2530	Schiene
3-phasig 500–690V	1200	E37-1020S	1020	1122	Schiene
	1700	E37-1450S	1450	1595	Schiene
	2200	E37-1875S	1875	2062	Schiene
	2700	E37-2300S	2300	2530	Schiene

EMV-Filter

Zur Einhaltung der EMV-Richtlinien

- Spannung 1x240 V ±10 %
- Spannung 1x500 V ±10 %
- Spannung 3x500 V ±10 %
- Frequenz 50/60 Hz
- Umgebungstemperatur 40 °C
- Alle Filter bis 165 A mit Klemmen
- Geringe Verlustleistung
- Filter-Installation vor Netzdrossel

Zur Einhaltung der EMV-Richtlinien (Elektro-Magnetische-Verträglichkeit) sollten alle Stromrichter, die in Europa installiert und betrieben werden, mit einem Netzfilter ausgerüstet werden.

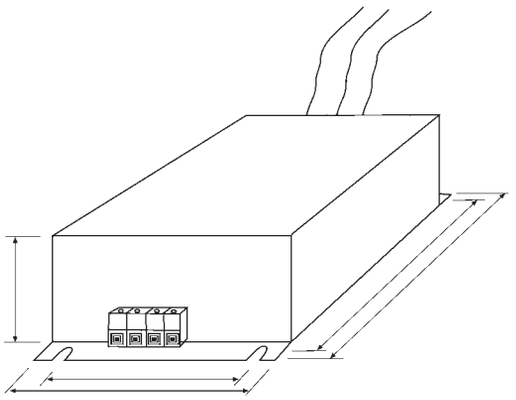

CO 389115

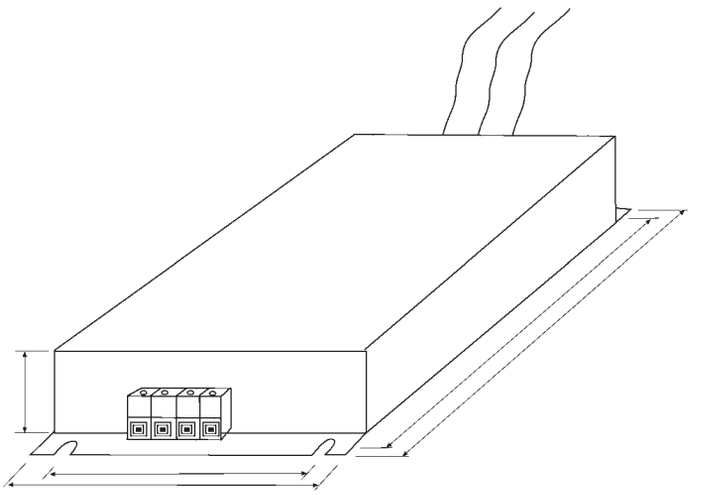

CO 389113
CO 389114

Hinweis: Die 1-phasigen EMV-Filter sind als Footprint-Filter (Unterbau-Filter) ausgeführt, d. h. die Stromrichter werden auf die Filter montiert.

Filter -Typ 1-phasig	Stromrichter Typ	Stromrichter Nennstrom	Abmessungen			Lochabstände		Gewicht (kg)
			B	H	L	B1	L1	
CO 389115	506/507/508	3A/6A/12A	100	55	159	84	147	1,5
CO 389113	512C/514C	4A/8A/16A	165	45	264	120	253	3,3
CO 389114	512C/514C	32A	165	70	264	120	253	5,3

alle Maße in mm

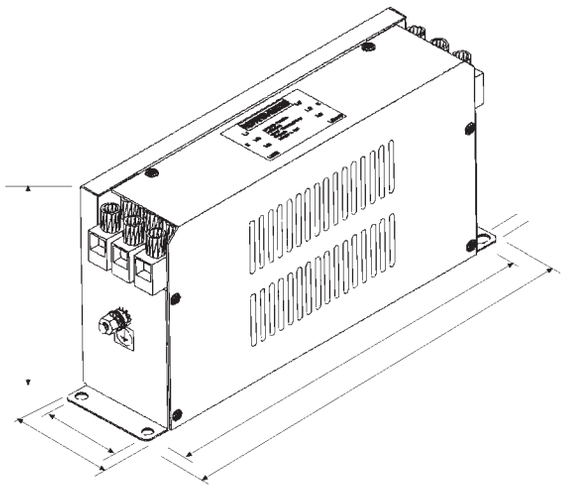

CO 466516

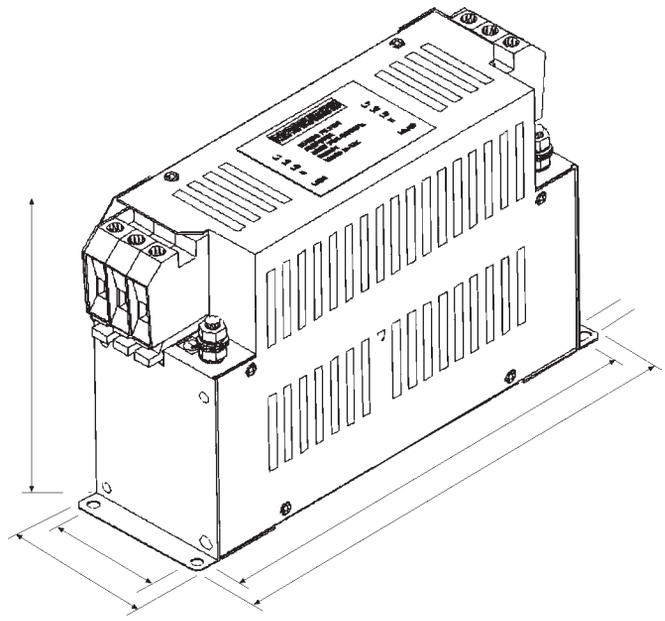

CO 466534

Filter -Typ 3-phasig	Stromrichter Typ	Stromrichter Nennstrom	Abmessungen			Lochabstände		Gewicht (kg)
			B	H	L	B1	L1	
CO 466516U015	590P	15A	55	114	229	42	217	1,2
CO 466516 U040	590P	35A/40A	93	190	312	79	298	4,3
CO 466534 U070	590P	70A	93	190	312	79	298	4,5
CO 466534 U110	590P	110A	93	190	312	79	298	4,7
CO 466534 U165	590P	165A	126	224	312	112	298	6,2

alle Maße in mm

Filter						Stromrichter
Typ	Nennstrom	Netz-Spannung	Anschluss-Klemmen	Erdungs-Klemmen	Anschluss-art	Nennstrom
CO 389115	18A	1x250V	$4mm^2/2,5^2$ Kabel	$4mm^2$	1-phasig	3A/6A/12A
CO 389113	24A	1x500V	$4mm^2/4^2$ Kabel	$4mm^2$	1-phasig	4A/8A/16A
CO 389114	48A	1x500V	$4mm^2/6^2$ Kabel	$6mm^2$	1-phasig	32A
CO 467844U015	18A	3x500V	$10mm^2$	M5	3-phasig	15A
CO 467844U040	50A	3x520V	$50mm^2$	M8	3-phasig	35A/40A
CO 467844U070	70A	3x520V	$50mm^2$	M8	3-phasig	70A
CO 467844U110	100A	3x520V	$50mm^2$	M8	3-phasig	110A
CO 467844U165	150A	3x520V	$50mm^2$	M10	3-phasig	165A

alle Maße in mm

Hinweis: EMV-Filter für größere Stromrichter-Nennströme sind ebenfalls erhältlich. Bitte fragen Sie SSD Drives.

Sicherungshalter und Sicherungen

1-PHASIGE SICHERUNGSHALTER

- Größe A für Stromrichter 506/507/508
- Größe B für Stromrichter 512C/514C

Stromrichter Typ	Stromrichter Nennstrom (A)	Sicherungshalter inkl. Sicherung	Sicherungs-Typ	Sicherungs-Strom (A)
506	3	LA 054664	CH 230014	10
507	6	LA 054664	CH 230014	10
508	12	LA 050062	CH 230024	20
512/514C	4	LA057605 U012	CH 390123	12
512/514C	8	LA057605 U016	CH 390163	16
512/514C	16	LA057605 U032	CH 390323	32
512/514C	32	LA057605 U050	CH 390054	50
Feldversorgung	3	LA 054664	CH 230014	10

3-PHASIGE SICHERUNGSLASTTRENNER

- Größe 00 für Stromrichter 15–70 A
- Größe 1 für Stromrichter 110–180 A
- Größe 3 für Stromrichter 270–450 A
- Größe GS 3 für Stromrichter 720–800 A
  Die Sicherungslasttrenner besitzen Schraubanschluss

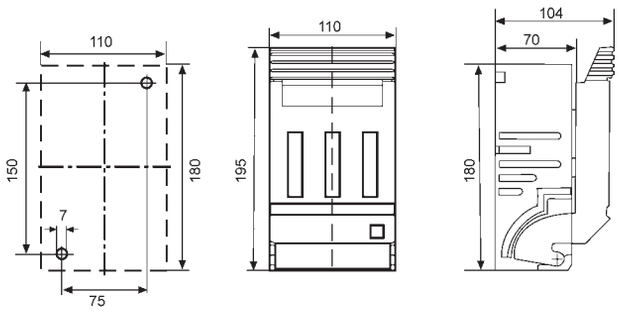

Gr. 00 / Typ SV 3488.000

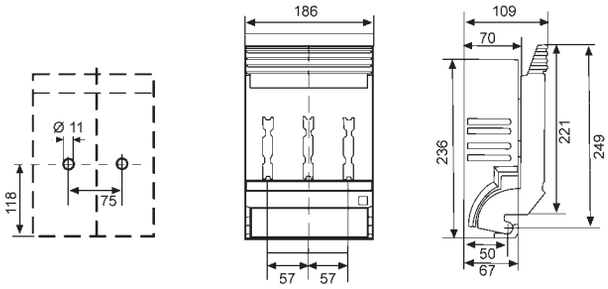

Gr. 1 / Typ SV 3409.000

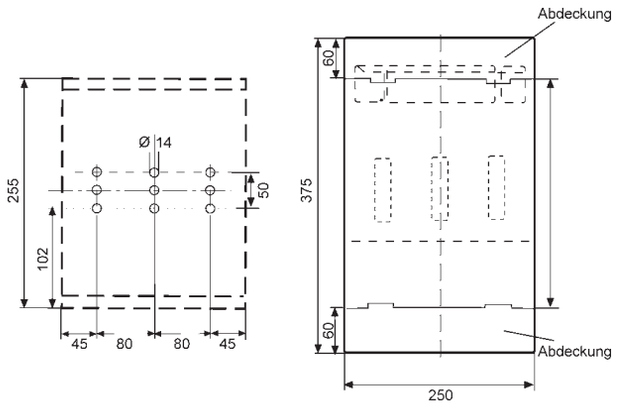

Gr. 3 / Typ SV 3095.010

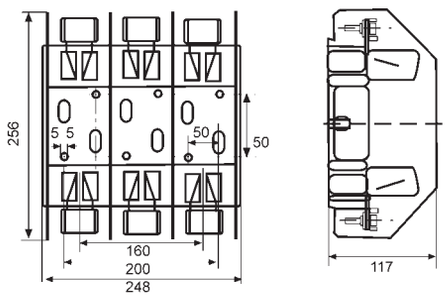

Gr. 3 / Typ GS 3

HALBLEITER-SICHERUNGEN

- Wir empfehlen für alle 1-Q- und 4-Q-Stromrichter den Einsatz superflinker Halbleitersicherungen.
- Bei 4-Q-Antrieben mit großen Schwungmassen sollten auch superflinke Halbleitersicherungen im Ankerkreis verwendet werden.
- Die Stromrichter 590P mit den Stromstärken 1200 A bis 5400 A besitzen interne Zweigsicherungen bei 4-Q-Geräten und Strangsicherungen bei 2-Q-Geräten.

Hinweis: Ankerkreissicherungen werden daher bei Stromrichtern ab 1200 A nicht benötigt. Unter „Strang" versteht man die Zuleitung (3 Stück) und unter „Zweig" den Abgang zu den Thyristoren (6 Stück).

Stromrichter Typ	Stromrichter Nennstrom (A)	Sicherungshalter für Montageplatte Schraubanschluss	Sicherungs-Typ	Sicherungs-strom (A)
590P	15	SV 3488.000	CH 570044	40
590P	35	SV 3488.000	CH 570044	40
590P	40	SV 3488.000	CH 570044	40
590P	70	SV 3488.000	CH 570084	80
590P	110	SV 3409.000	CH 580164	160
590P	165	SV 3409.000	CH 580025	200
590P	180	SV 3409.000	CH 580025	200
590P	270	SV 3095.010	CH 590554	550
590P	380	SV 3095.010	CH 590554	550
590P	500	SV 3095.010	CH 590075	700
590P	725	GS3	CH 590095	900
590P	830	GS3	CH 590016	1000
590P	1580	2xGS3	CH 590016	6x1000
591P (2Q)	1200	Intern	CS 466260 U050	2x500
591P (2Q)	1700	Intern	CS 466260 U080	2x800
591P (2Q)	2200	Intern	CS 466260 U100	2x1000
591P (2Q)	2700	Intern	CS 466260 U125	2x1250
590P (4Q)	1200	Intern	CS 466261 U035	2x350
590P (4Q)	1700	Intern	CS 466261 U055	2x550
590P (4Q)	2200	Intern	CS 466261 U070	2x700
590P (4Q)	2700	Intern	CS 466261 U090	2x900

TS8000

BESCHREIBUNG

Die Bedienterminals der Serie TS8000 kombinieren die Funktionalität eines professionellen PC Visualisierungssystems mit dem Preis eines herkömmlichen Bedienterminals. Eine umfangreiche Treiberliste und die verschiedenen seriellen Protokolle ermöglichen die Anbindung an eine Vielzahl von Steuerungen und Feldgeräten. Standardmäßig sind die Geräte mit einer USB Programmierschnittstelle, zwei seriellen RS 232 und einer RS 485 Kommunikationsschnittstelle sowie einer Ethernet (10 Base-T/100 Base-TX) Schnittstelle ausgestattet. Zusätzlich bieten die Geräte einen freien Steckplatz für einen weiteren Buskoppler sowie eine CompactFlash Karte mit bis zu zwei GB Speicherkapazität. Die WEB-Server-Funktion und die integrierte X-Link Funktion ermöglichen das Fernwirken und die Fernwartung bis zur Antriebsebene.

- Multilinguale grafische Anzeige
- Vorbereitete Makros für alle kompatiblen SSD Antriebe
- Web-server Funktionalität
- Slot für CompactFlash Karte (bis 2 GB)
- X-Link Funktion
- Software und Kabel Standard

TECHNISCHE DATEN

Spannungsversorgung	24 V DC ±20 %; 9,5 Watt max., Anbindung über abnehmbare 3-polige Klemmleiste
Umgebungstemperatur	Betrieb: 0 bis +50 °C, Lager: -20 bis +80 °C
Relative Luftfeuchtigkeit	max. 85 % rF, nicht kondensierend
Aufstellungshöhe	max. 2000 m über NN
Schutzart	von vorne strahlwasserfest und staubdicht nach IP65
Bedienung	
TS8003:	32 Tasten, davon 8 beschriftbar, 5 Navigationstasten, 1 Zehnertastatur, 4 festgelegte Tasten sowie 3 Tasten für Bildschirmzugriff
TS8006:	Touchscreen und 5 Tasten für den direkten Bildschirmzugriff
TS8008:	Touchscreen und 7 Tasten für den direkten Bildschirmzugriff
TS8010:	Touchscreen und 8 Tasten für den direkten Bildschirmzugriff

Monitor

Typ	Monitor	Farben	Pixel
TS8003	3"/FSTN	2	128 x 64
TS8006	6"/STN	256 QVGA	320 x 240
TS8008	8"/DSTN	256 VGA	640 x 480
TS8010	10"/TFT		

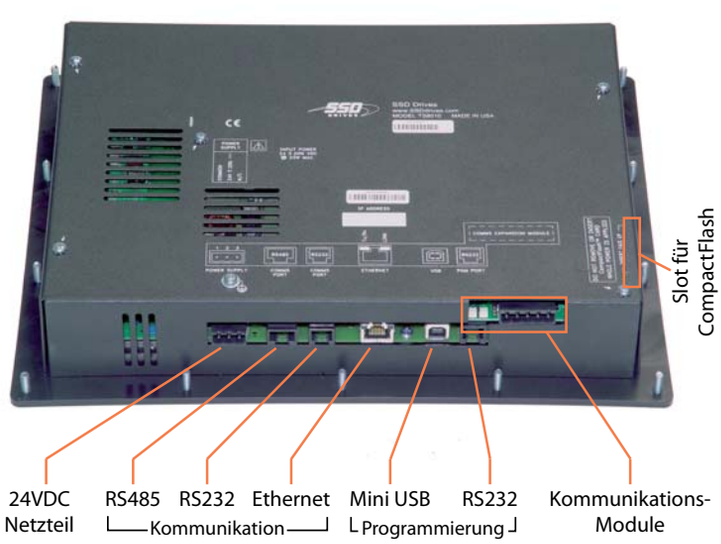

HMI FEATURES

Mehrsprachiges Interface

Programmierung und Anzeige in:	
• Holländisch	• Deutsch
• Englisch	• Italienisch
• Französisch	• Spanisch
Unicode für:	
• Japanisch	• Chinesisch (klassisch)
• Thailändisch	• Chinesisch (vereinfacht)
• Koreanisch	• Andere Sprachen auf Anfrage

Anwender Makros

- Bibliothek mit mehr als 4000 Symbolen
- unterstützt BMP, JPG, WMF Grafik Formate
- Datenbank
- Grafische Trendanzeigen
- Alarmprotokoll

Abmessungen und Gewichte

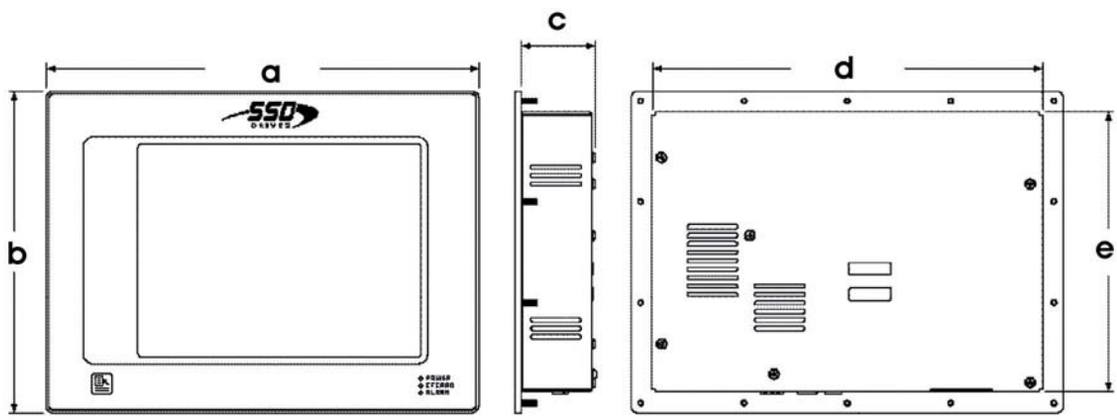

Typ	a	b	c	d	e	Gewicht
TS8003	189,2	148,6	52,0	153,4	112,8	0,89
TS8006	224,3	179,8	58,4	188,5	144,0	1,36
TS8008	262,0	207,8	56,0	226,3	172,0	1,74
TS8010	325,8	241,3	56,0	293,3	210,1	2,51

alle Maße in mm, alle Gewichte in kg

OPTIONEN

Produkt Code	Beschreibung
8000/CB/00	CANopen (Master) Feldbus-Karte
8000/LK/00	LINK Feldbus-Karte*
8000/FA/00	FireWire Feldbus-Karte*

* in Vorbereitung

INTERNATIONALE STANDARDS

- EN61010-1
- EN61326
- EN55011 Klasse A

CE **gekennzeichnet**

ConfigEd Lite

ConfigED Lite ist ein grafisches PC Softwaretool zur Program-mierung von SSD Drives Frequenzumrichtern und Stromrichtern. Die einfache Handhabung ist durch die Windows Oberfläche und die grafische Funktionsblock-Programmierung gewährleistet. Eine Vielzahl vordefinierter Makros ermögli-chen dem Anwender, Standardapplikationen in kürzester Zeit ohne spezifische Vor-kenntnisse zu programmieren. Anwenderspezifisch kann die gewünschte Antriebsfunktionalität auch sehr schnell und flexibel durch freie Parametrierung und Verschaltung von Basis-Funktionsblöcken erreicht werden.
Die programmierte Anwendung kann nach Fertigstellung über die serielle Schnittstelle in den Antrieb geladen werden. Ein RS232 Schnittstellenkabel ist im Lieferumfang enthalten. Gegen Aufpreis ist auch ein serielles USB Kabel lieferbar.

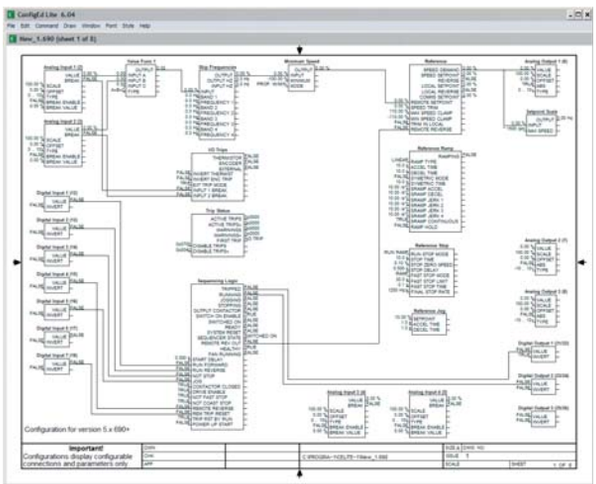

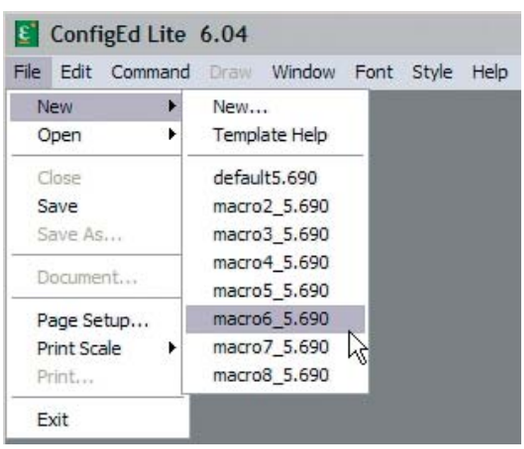

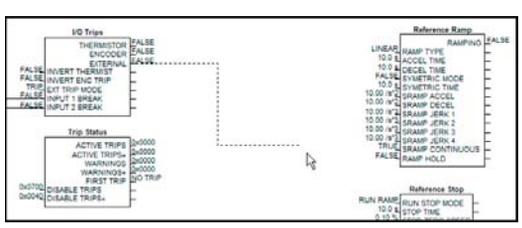

- Einfache Erstellung von Antriebsapplikationen
- Programmieren, installieren, modifizieren, laden, speichern
- Leistungsfähige Funktionsblöcke
- Grafische Programmieroberfläche
- Vorprogrammierte Makros
- Kompatibel mit Windows 9X...

Produkt Code	Beschreibung
CONFIGED-LITE	Programmier-Software-Package inkl. CM351909 Kabel und Lizenz
Optionen	
CM351909	CE Lite PC-Anschlusskabel 3 m
INTERFAC70009	RS232 Schnittstellen-Isolator

Systemvoraussetzungen
- PC mit Pentium™ III Prozessor oder höher
- Bildschirmauflösung 800 x 600
- Minimum 32 MB RAM
- OS Microsoft® Windows 2000, Windows XP
- P3 Port

Kostenloses Database-Update
- Kostenlose Updates erhalten Sie auf unserer Website www.ssddrives.de.

ConfigEd Lite Plus

ConfigEd Lite Plus ist die Online-Software zur Parametrierung und Diagnose von Antriebsreglern der Serie 650V, 690Plus und 590Plus. Die einfache Handhabung ist durch die Windows-Bedieneroberfläche, die bedienergeführte Inbetriebnahme durch Autopilot-Funktionen, die freie Programmierung von Steuer- und Regelungsfunktionen sowie dem schnellen und strukturierten Zugriff auf alle Antriebsparameter gewährleistet. Damit der Bediener auch sieht, was der Antrieb gerade macht, können alle Parameter und Ein-/Ausgänge online dargestellt werden. Ein 4-Kanal-Echtzeit-Oszilloskop sowie eine grafische Online-Trendanzeige sind Ihnen bei der Optimierung der Regelkreise behilflich.

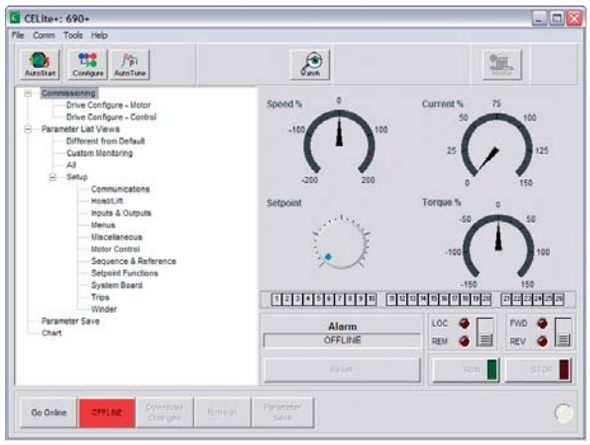

- **Autopilot Funktion für den Startup**
- **Online-Programmierung und Diagnose**
- **4-kanaliger Trend Recorder**
- **Vorprogrammierte Makros**
- **Kompatibel mit Windows 9X...**

Produkt Code	Beschreibung
CONFIGED-LITE PLUS	Programmier-Software-Package mit Lizenz
Optionen	
CM351909	CE Lite PC-Anschlusskabel 3 m
INTERFAC70009	RS232 Schnittstellen-Isolator

Systemvoraussetzungen

- PC mit Pentium™ III Prozessor oder höher
- Bildschirmauflösung 800 x 600
- Minimum 32 MB RAM
- OS Microsoft® Windows 98/ME, Windows NT, Windows 2000, Windows XP
- Internet Explorer 4.01 oder höher (für DHTML Applikationen)
- P3 Port

Kostenloses Database-Update

- Kostenlose Updates erhalten Sie auf unserer Website www.ssddrives.de.

Verkaufsbüros national

Parker Hannifin GmbH & Co. KG
Verkaufsbüro Dorsten 1
Dipl.-Ing. Guido Thurm
Schumannstraße 6
46282 Dorsten
Tel.: +49 2362 604868
Fax: +49 2362 604888
Mobil: +49 160 90818085
guido.thurm@parker.com

Parker Hannifin GmbH & Co. KG *
Verkaufsbüro Emsdetten 2
Dipl.-Ing. Josef Pölker
Elsa-Brändström-Straße 24
48282 Emsdetten
Tel.: +49 2572 95021
Fax: +49 2572 88954
Mobil: +49 171 5232087
josef.poelker@parker.com

Parker Hannifin GmbH & Co. KG
Verkaufsbüro Hameln 3
Andreas Colussi
Westerfeld 11
31787 Hameln
Tel.: +49 5151 822125-0
Fax: +49 5151 822125-9
Mobil: +49 171 2747894
andreas.colussi@parker.com

Parker Hannifin GmbH & Co. KG *
Verkaufsbüro Hamm 4
Dipl.-Ing. Falk Lehmann
Hainbuchenweg 11
59075 Hamm
Tel.: +49 2381 440807
Fax: +49 2381 440827
Mobil: +49 171 2747896
falk.lehmann@parker.com

Parker Hannifin GmbH & Co. KG *
Drives - Center Mönchengladbach 5
Dipl.-Ing. Uwe Kolb
Tel.: +49 2161 40797-21
Mobil: +49 170 2281553
E-Mail: uwe.kolb@parker.com

Dipl.-Ing. Rainer Hanisch
Tel.: +49 2161 40797-23
Mobil: +49 171 9782690
rainer.hanisch@parker.com

Nelkenstraße 37
41066 Mönchengladbach
Fax: +49 2161 40797-16

Parker Hannifin GmbH & Co. KG
Verkaufsbüro Radevormwald 6
Dipl.-Ing. Thomas Kubek
Laakbaum 5a
42477 Radevormwald
Tel.: +49 6252 6732-0
Fax.: +49 6252 6732-205
Mobil: +49 171 2753982
thomas.kubek@parker.com

Parker Hannifin GmbH & Co. KG
Verkaufsbüro Trockenborn 7
Dipl.-Ing. Uwe Goldhorn
Dorfstraße 32d
07646 Trockenborn / Wolfersdorf
Tel.: +49 36428 13440
Fax.: +49 36428 13441
Mobil: +49 175 5756405
uwe_goldhorn@parker.com

Parker Hannifin GmbH & Co. KG
Verkaufsbüro Heddesheim 8
Dieter Schütz
Rheinstraße 80
68542 Heddesheim
Tel.: +49 6203 42329
Fax.: +49 6203 45604
Mobil: +49 175 5756439
dieter_schuetz@parker.com

Parker Hannifin GmbH & Co. KG *
Verkaufsbüro Bretten 9
Dipl-Ing. Frank Fuchs
Pabstberg 51
75015 Bretten
Tel.: +49 7258 93098-0
Fax: +49 7258 93098-9
Mobil: +49 175 2612582
frank.fuchs@parker.com

Parker Hannifin GmbH & Co. KG *
Verkaufsbüro Winnenden 10
Hans-Dieter Maier
Hauptstraße 127
71364 Winnenden
Tel.: +49 7195 983046
Fax: +49 7195 983047
Mobil: +49 171 3647470
hans-dieter.maier@parker.com

Parker Hannifin GmbH & Co. KG *
Verkaufsbüro Pommersfelden 11
Willy Schleicher
Limbach 53
96178 Pommersfelden
Tel.: +49 9548 921055
Fax: +49 9548 921057
Mobil: +49 171 2747895
E-Mail: willy.schleicher@parker.com

Parker Hannifin GmbH & Co. KG *
Verkaufsbüro Seefeld 12
Dipl.-Ing. Ulf Kießling
Aubachstraße 14
82229 Seefeld
Tel.: +49 8152 999090
Fax: +49 8152 999099
Mobil: +49 171 9782699
ulf.kiessling@parker.com

Parker Hannifin GmbH & Co. KG
Verkaufsbüro Kirchzarten 13
Dipl.-Ing. Egon Imhof
Dreisamstraße 2
79199 Kirchzarten
Tel.: +49 7661 988929
Fax: +49 7661 988780
Mobil: +49 175 5756436
egon_imhof@parker.com

Parker Hannifin GmbH & Co. KG
Verkaufsbüro Geisenfeld 14
Dipl.-Ing. Knut Martinetz
Ginsterweg 9
85290 Geisenfeld
Tel.: +49 8452 735505-0
Fax: +49 8452 735505-9
Mobil: +49 171 6553292
knut.martinetz@parker.com

Zentralen und Produktionsstätten national

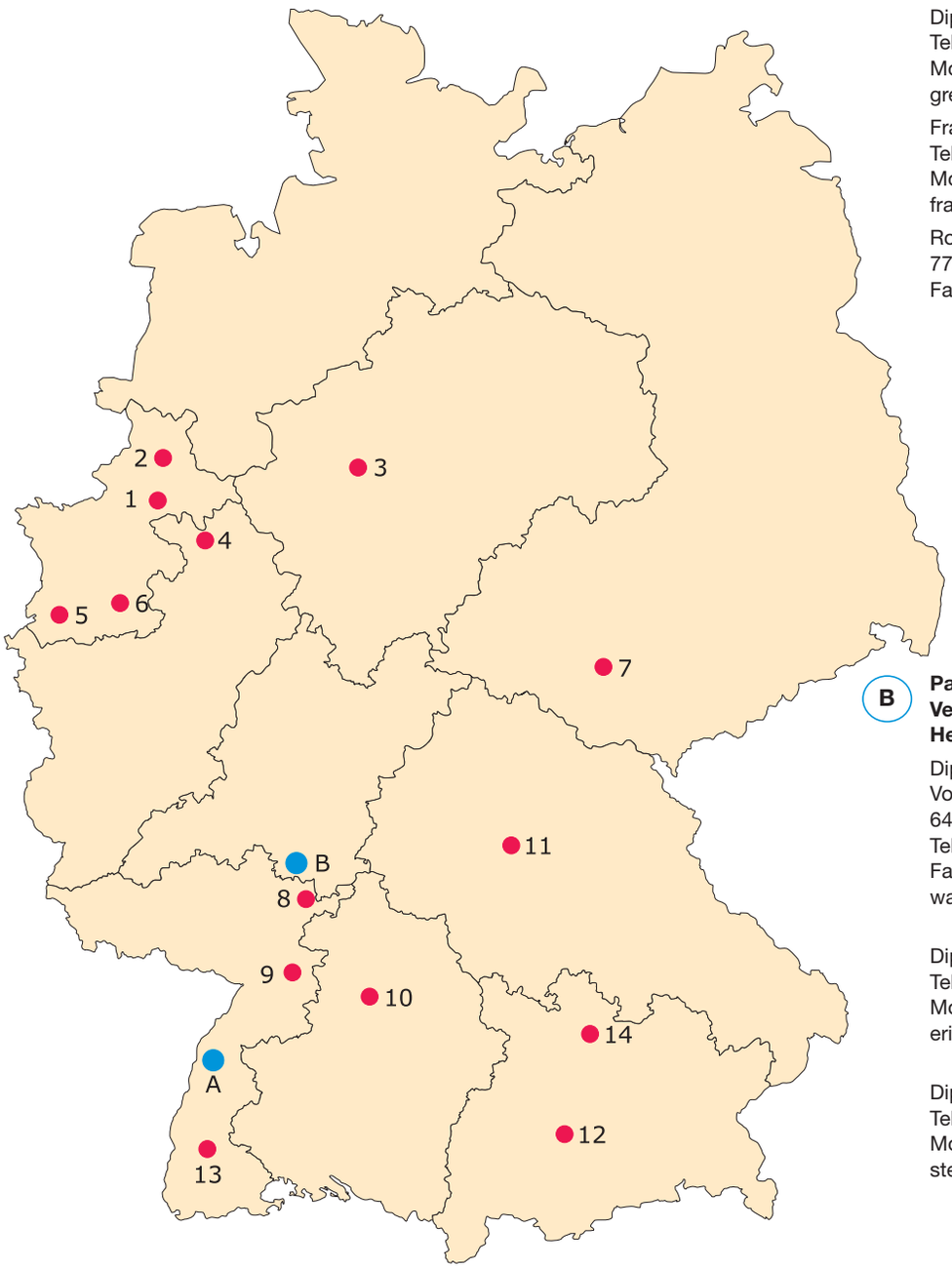

A **Parker Hannifin GmbH & Co. KG**
Hauptverwaltung / Produktion
Offenburg

Dipl.-Ing. Michael Börner
Tel.: +49 781 509-4437
Mobil: +49 175 5756 484
michael_boerner@parker.com

Dipl.-Phys. Gregor Amend
Tel.: +49 781 509-4434
Mobil: +49 175 5756 481
gregor_amend@parker.com

Franz Renner
Tel.: +49 781 509-4310
Mobil: +49 175 5756442
franz_renner@parker.com

Robert-Bosch-Straße 22
77656 Offenburg
Fax: +49 781 509-98176

B **Parker Hannifin GmbH & Co. KG ***
Verkaufs- und Service-Zentrale
Heppenheim

Dipl.-Ing. Walter Hoock
Von-Humboldt-Straße 10
64646 Heppenheim
Tel.: +49 6252 6732-232
Fax: +49 6252 6732-205
walter.hoock@parker.com

Dipl.-Ing. Erich Ehlen
Tel.: +49 6252 6732-231
Mobil: +49 170 3307795
erich.ehlen@parker.com

Dipl.-Ing. Stefan Schmitz-Galow
Tel.: +49 6252 6732-120
Mobil: +49 175 2212358
stefan.schmitz-galow@parker.com

* früher SSD Drives

Training

In unseren Schulungen werden Ihnen umfangreiche Informationen vermittelt, um den Umgang mit unseren Produkten zu optimieren.

Unser Angebot reicht vom 1-tägigen Basis-Training bis zum mehrtägigen Spezial-Training, das ganz konkret auf Ihre Bedürfnisse und Applikationen zugeschnitten ist.

Die Schulungen werden in unserer Zentrale in Heppenheim abgehalten. Sie können natürlich auch Inhouse-Schulungen buchen; unsere Referenten kommen dann gern zu Ihnen.

Nachstehend haben wir einige unserer Standardschulungen aufgeführt. Rufen Sie uns an, und lassen Sie sich ein auf Ihre Bedürfnisse zugeschnittenes Trainings-Angebot erstellen.

Stromrichter 506/507/508 Basis-Training

Dauer: 1 Tag

Themen:

· Allgemeine Gerätebeschreibung
· Funktionen bei Werkseinstellung
· Inbetriebnahme
· Praktische Übungen

Stromrichter 512C/514C Basis-Training

Dauer: 1 Tag

Themen:

· Allgemeine Gerätebeschreibung
· Funktionen bei Werkseinstellung
· Inbetriebnahme
· Praktische Übungen

Stromrichter 590+

Dauer: 1 Tag

Themen:

· Allgemeine Gerätebeschreibung
· Funktionen bei Werkseinstellung
· Inbetriebnahme
· Fehlersuche
· Programmieren mit MMI
· Programmieren mit ConfigEd Lite
· Praktische Übungen

HMI TS8000 Programmierung

Dauer: 1 Tag

Themen:

· Allgemeine Gerätebeschreibung
· Konfiguration der Bedienterminals
· Anwendung mit der Software DSI
· Praktische Übungen

190-490223N03 November 08

Technische Änderungen vorbehalten. Daten entsprechen dem technischen Stand zum Zeitpunkt der Drucklegung.

Parker Hannifin GmbH & Co. KG
Elektromechanical Automation
Von-Humboldt-Straße 10
D-64646 Heppenheim
Tel. +49(0) 6252 / 6732-0
Fax +49(0) 6252 / 6732-205
sales.automation@parker.com

Parker www.ssd-drives.de